# POLAR FRANCE - LE TRAITEMENT DE L'EAU
# B28MM

## B28MM

EAN13: 8717811018439

DOMESTIQUE

CHAUFFAGE BOUE - MAG

FILTRE BOUE MAGNETIQUE

ACCÃˆS RAPIDE:

## DESCRIPTION:

DESEMBOUEUR + MAGNETIQUE 28MM BICONE MULTIPOSITION

CAPTE BOUES IMPURETES > 5 MIC. ET MAGNETIQUE

GARANTI 20 ANS - SYSTEME POLAR

# POLAR FRANCE - LE TRAITEMENT DE L'EAU
# B28MM

| INFO SUP.: |
| --- |
| MAGNETIQUE MULTIPOSITION |

| PRESSION (PN): |
| --- |
| 10 bar |

| INTERVAL D'ENTRETIEN: |
| --- |
| PURGE PAR VANNE 1 FOIS PAR MOIS |

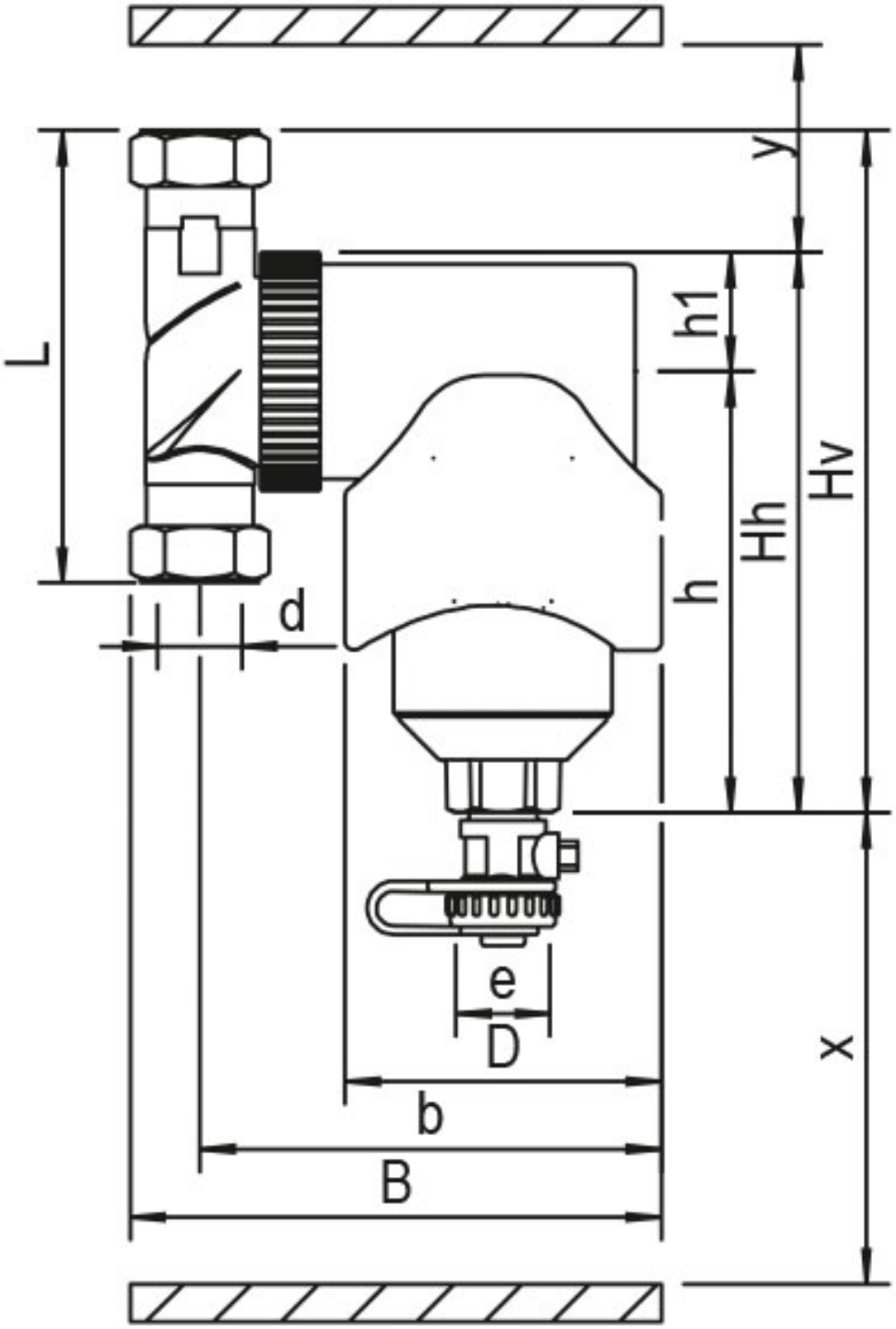
L
y
h1
Hh
Hv
h
d
e
D
b
B
x

EXCEPTIONAL
GUARANTEE
SPIRO
Life
20
YEARS

MB3
Intelligent Magnetic Field
Booster Technology
PATENT PENDING
SLIDE DOWN MAGNET BEFORE DRAINING