POLAR FRANCE

Préserve l'eau durablement depuis 1948

FICHE PRODUIT

RÉF. PFI50

VOIR LE PRODUIT

COLLECTIF / EAU DE BOISSON / FONTAINE



EAN CODE

3586299120010

FONTAINE D EAU REFRIGEREE 50l/h INOX + TOLE

FICHE PRODUIT EN LIGNE

Scannez pour voir le produit

DESCRIPTION DU PRODUIT

Fontaine tole à eau réfrigérée détente directe - deux sorties

Col de cygne et rince bouche - température sortie 5 - 12°C

Condensateur ventilé - Vidange 16/24 - 230V/1/50Hz

RÉFÉRENCE PFI50 / SUITE

CARACTÉRISTIQUES TECHNIQUES

Débit minimum	0.00 m³/h
Débit maximum	0.05 m³/h
Raccordement	3/8F
Pression nominale	3.50
Température	25°C

ENTRETIEN ET INFORMATIONS

Consommable : CLICO38GO

Type de consommable : Cartouche charbon actif

Entretien : 1 à 2 fois par an

À prévoir : CLICOFSE;FR20CLMAX

Informations : Débit 55L - Puissance 180 watts - (LxPxH) 340x325x1230mm

PFI50

VOIR LE PRODUIT



Photo principale

PFI50

VOIR LE PRODUIT

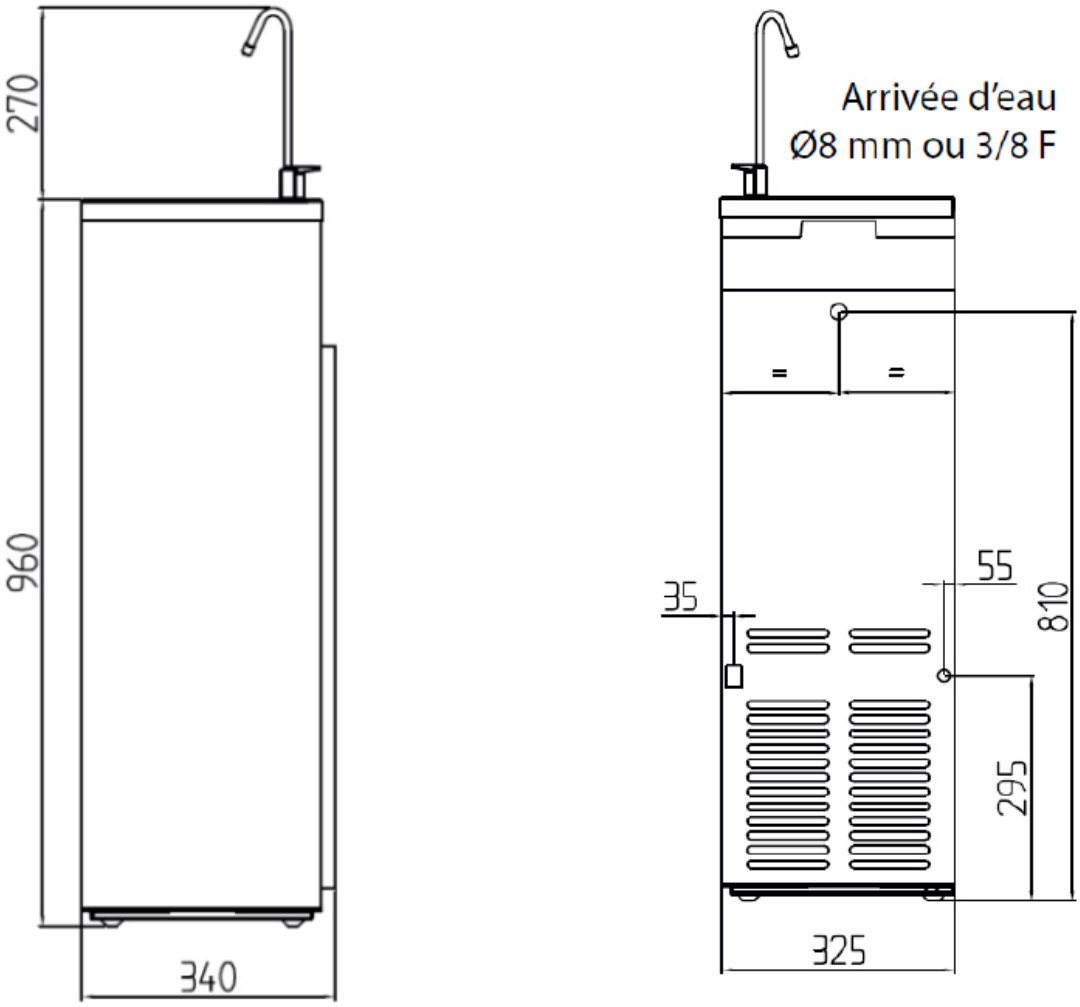

Vue complémentaire